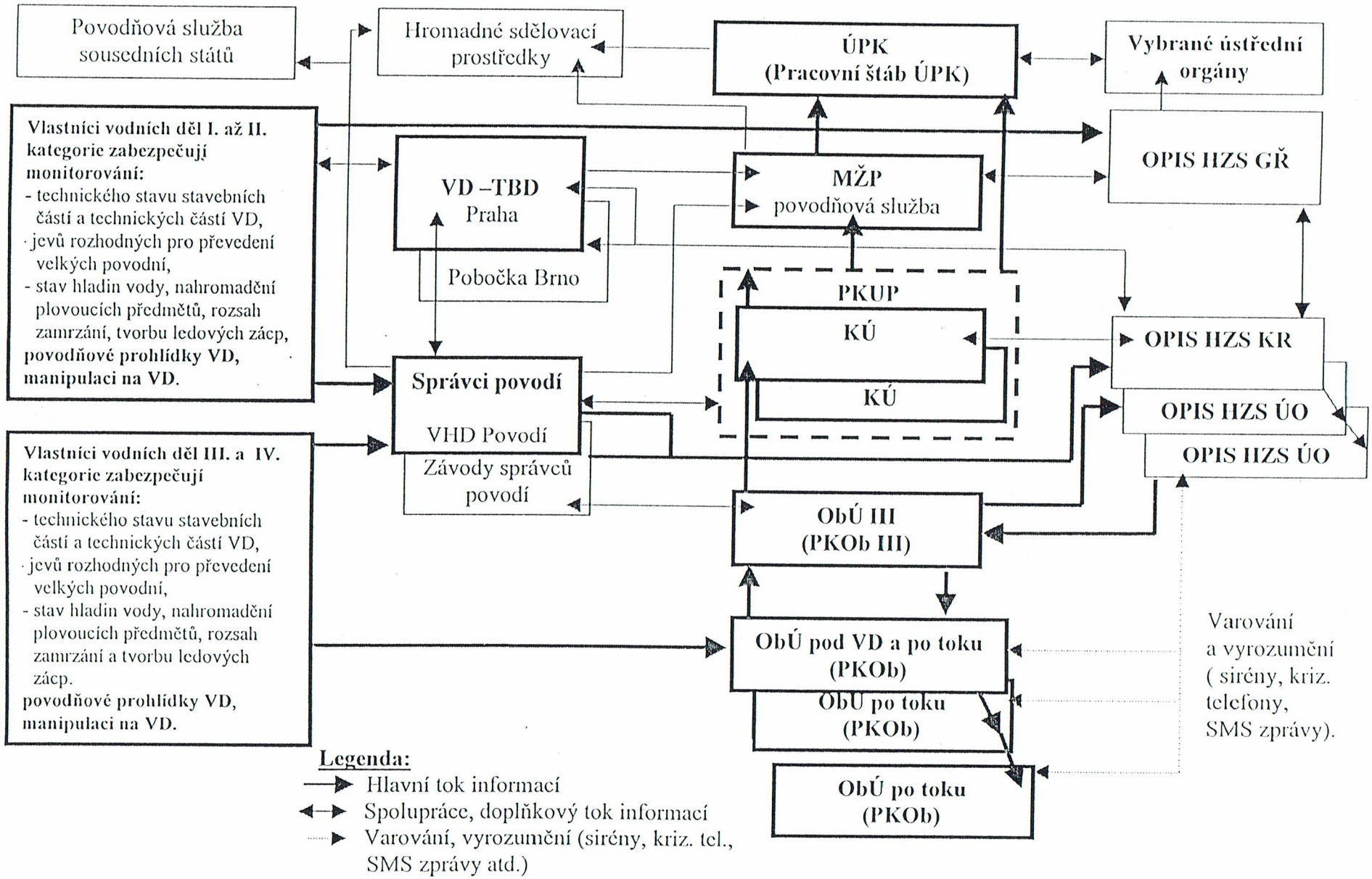Schéma přenosu informací hlásné povodňové služby při zvláštních povodních